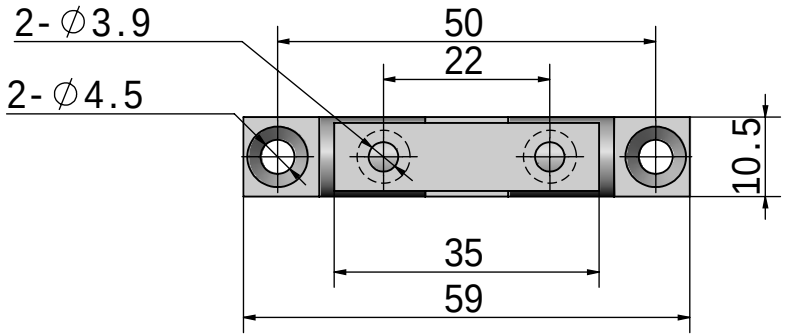

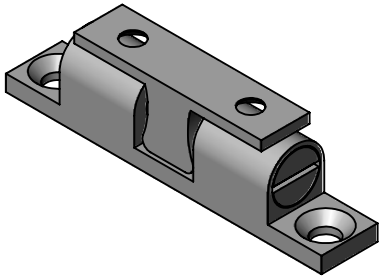

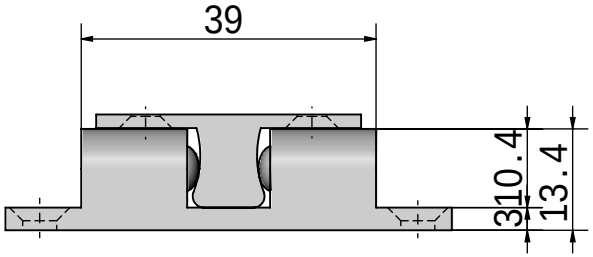

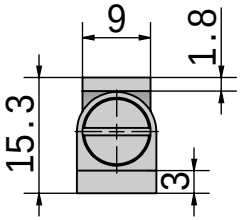

1:1		
SK5-017E		