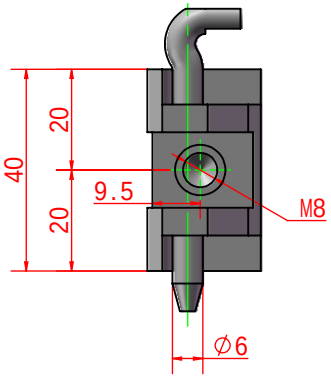

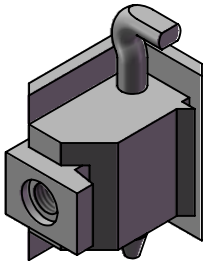

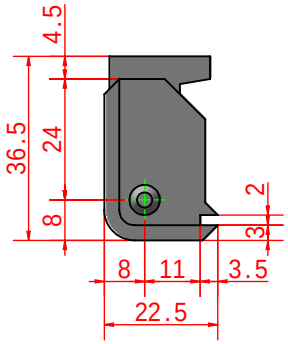

SHANG KUN

SK2-017-4

1E1.5